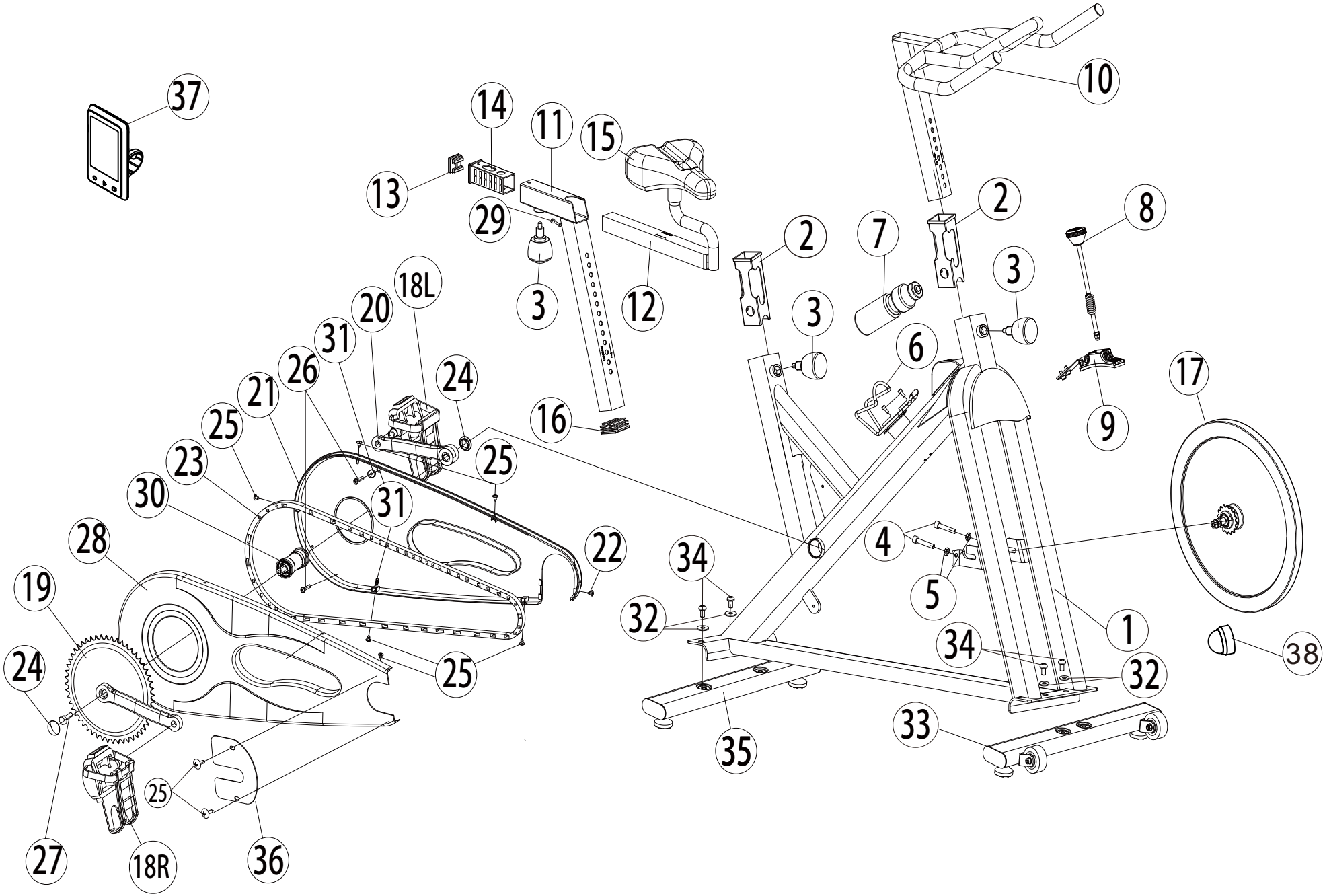
37
14
11
15
10
13
29
2
8
2
7
3
3
12
3
18L
20
31
6
24
26
21
17
16
9
25
25
23
30
31
28
22
4
34
19
5
32
1
34
38
24
25
32
33
35
25
27
18R
36