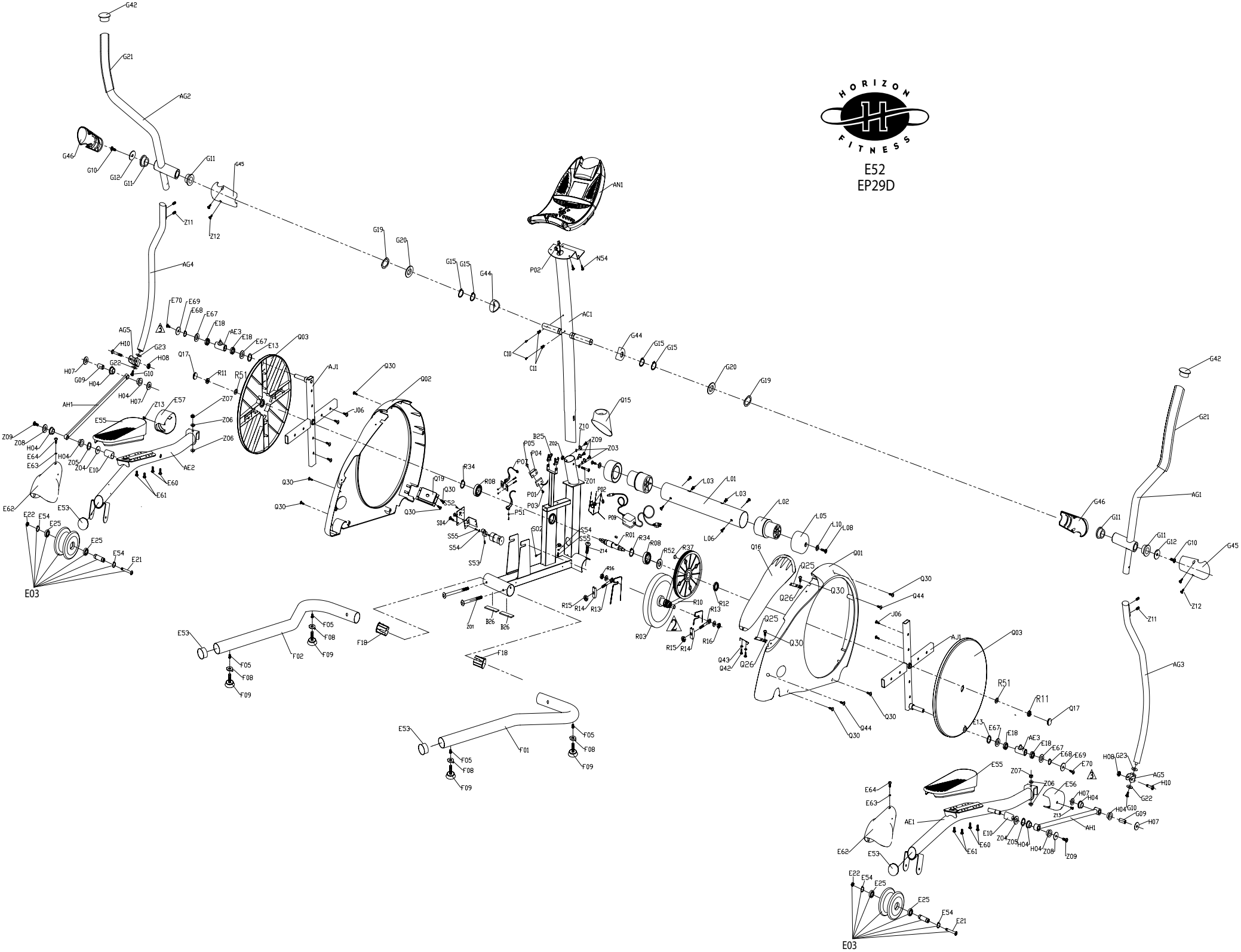
HORIZON FITNESS
E52
EP29D
G42
G21
AG2
G46
G10
G12
G11
G45
Z11
Z12
AG4
AN1
G19
G20
G15
G44
P02
N54
AC1
C10
C11
E70
E69
E68
E67
E18
AE3
E13
Q03
AG5
H10
G23
H08
G22
H07
G09
H04
Q17
R11
R51
AJ1
Q30
Q02
AH1
Z13
E57
Z07
Z06
E55
J06
Z09
Z08
E64
E63
Z05
Z04
E10
AE2
E60
E61
E62
E53
E22
E54
E25
E21
E03
Q15
Z10
Z09
Z03
B25
Z02
P05
P04
P07
Z01
P01
P03
P51
P09
R34
R08
Q19
S52
S04
S55
S54
S53
S02
S56
Z14
R01
R52
R37
L03
L01
L02
L05
L10
L08
L06
Q16
Q25
Q26
Q01
Q44
Q43
Q42
R16
R15
R14
R13
R12
R10
R03
B26
F18
F05
F08
F09
F02
F01
AE1
Z12