3.3E

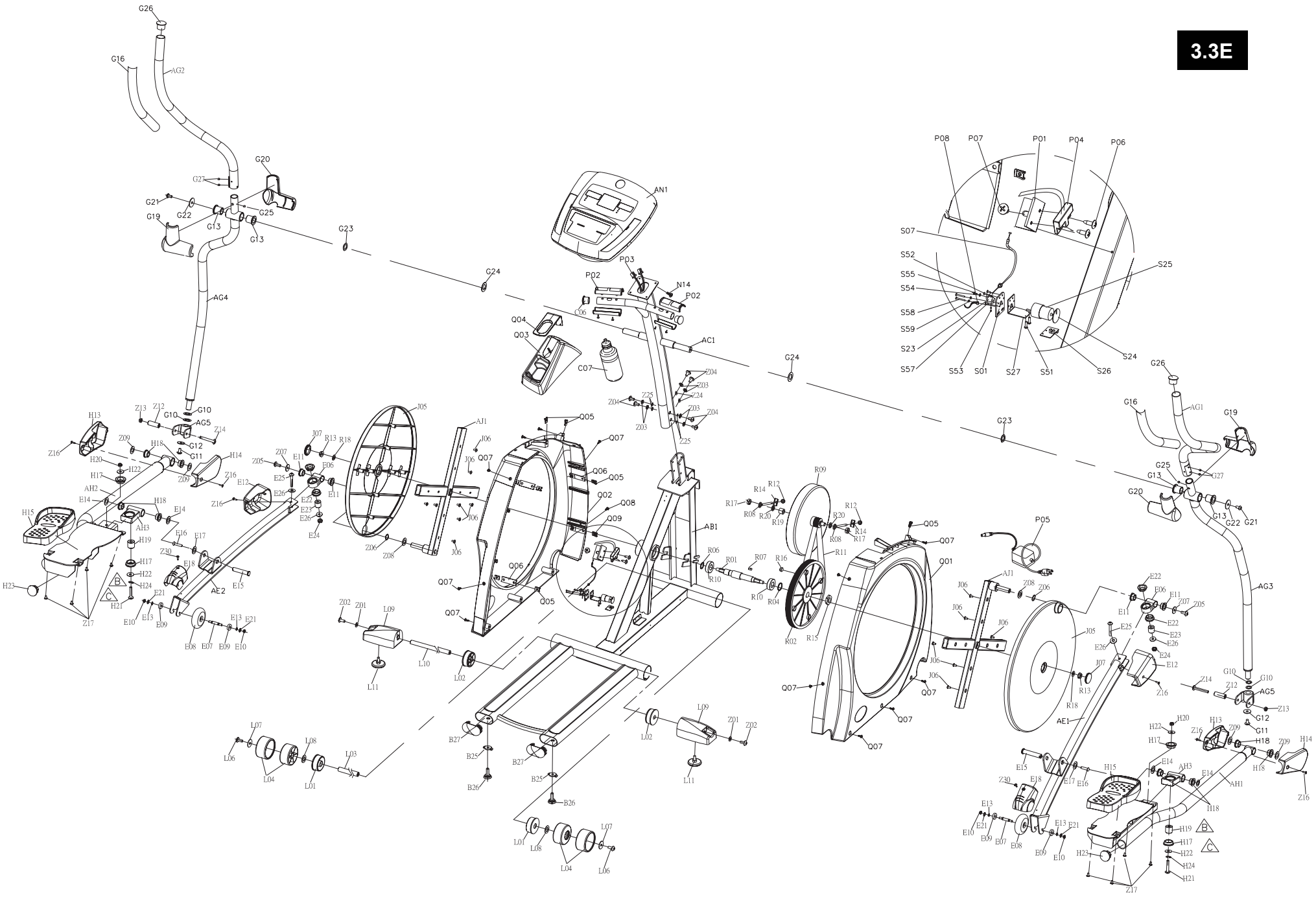
G26
G16
AG2
G20
G27
G21
G19
G22
G13
G25
G13
G23
G24
AG4
AN1
P03
P02
N14
P02
L06
Q04
Q03
AC1
C07
G24
P08
P07
P01
P04
P06
S07
S52
S55
S54
S58
S59
S23
S57
S53
S01
S27
S51
S26
S24
S25
G26
G16
AG1
G19
G23
G25
G13
G27
G20
G13
G22
G21
AG3
H13
Z16
Z13
Z12
G10
G10
AG5
Z14
Z09
H18
G12
G11
H14
H20
H22
H17
Z09
Z16
AH2
E14
H18
E14
H15
AH3
H19
H17
H22
H24
H21
H23
Z17
E10
E13
E21
E09
E08
E07
E09
E10
E13
E21
E15
AE2
Z30
E18
E16
E17
Z16
E12
E26
E22
E23
E26
E24
Z07
E11
E06
E11
E25
Z05
J07
R13
R18
Z06
Z08
J05
AJ1
J06
Q07
J06
Q05
Q07
Q06
Q05
Q02
Q08
Q09
AB1
R06
R01
R10
R07
R16
R10
R04
Q06
Q05
Q07
Q07
Z02
Z01
L09
L10
L11
L02
L07
L06
L04
L08
L01
L03
B27
B25
B26
B27
B25
B26
L09
Z01
Z02
L02
L11
L07
L01
L08
L04
L06
R09
R14
R12
R17
R08
R20
R19
R12
R20
R14
R08
R17
R11
R02
R15
Q05
Q07
Q01
Q07
Q07
Q07
Q07
P05
AJ1
Z08
Z06
J06
J06
J06
J06
J05
E22
E06
E11
Z07
Z05
E11
E22
E23
E26
E25
E26
E24
E12
J07
R13
R18
Z16
AE1
Z14
Z12
G10
G10
AG5
Z13
G12
G11
H22
H20
H17
H13
Z16
Z09
H18
Z09
H14
H18
Z16
E15
E16
E17
H15
E14
AH3
E14
AH1
H18
Z30
E18
E13
E21
E10
E09
E07
E08
E13
E21
E09
E10
H23
H19
H17
H22
H24
H21
Z17